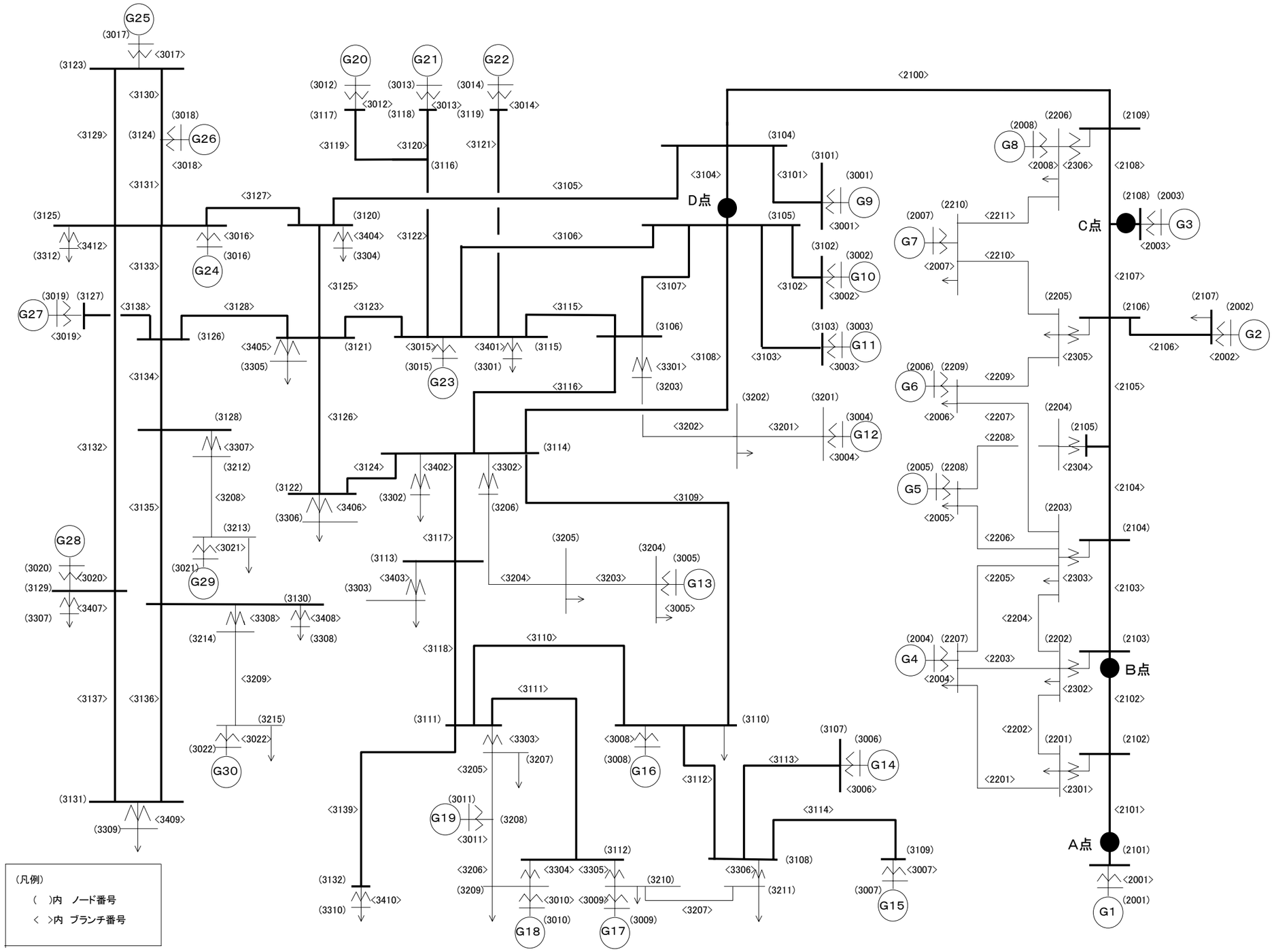

4.15図　電気学会EAST30機系統モデル　系統図（ノード番号、ブランチ番号、事故点含む）