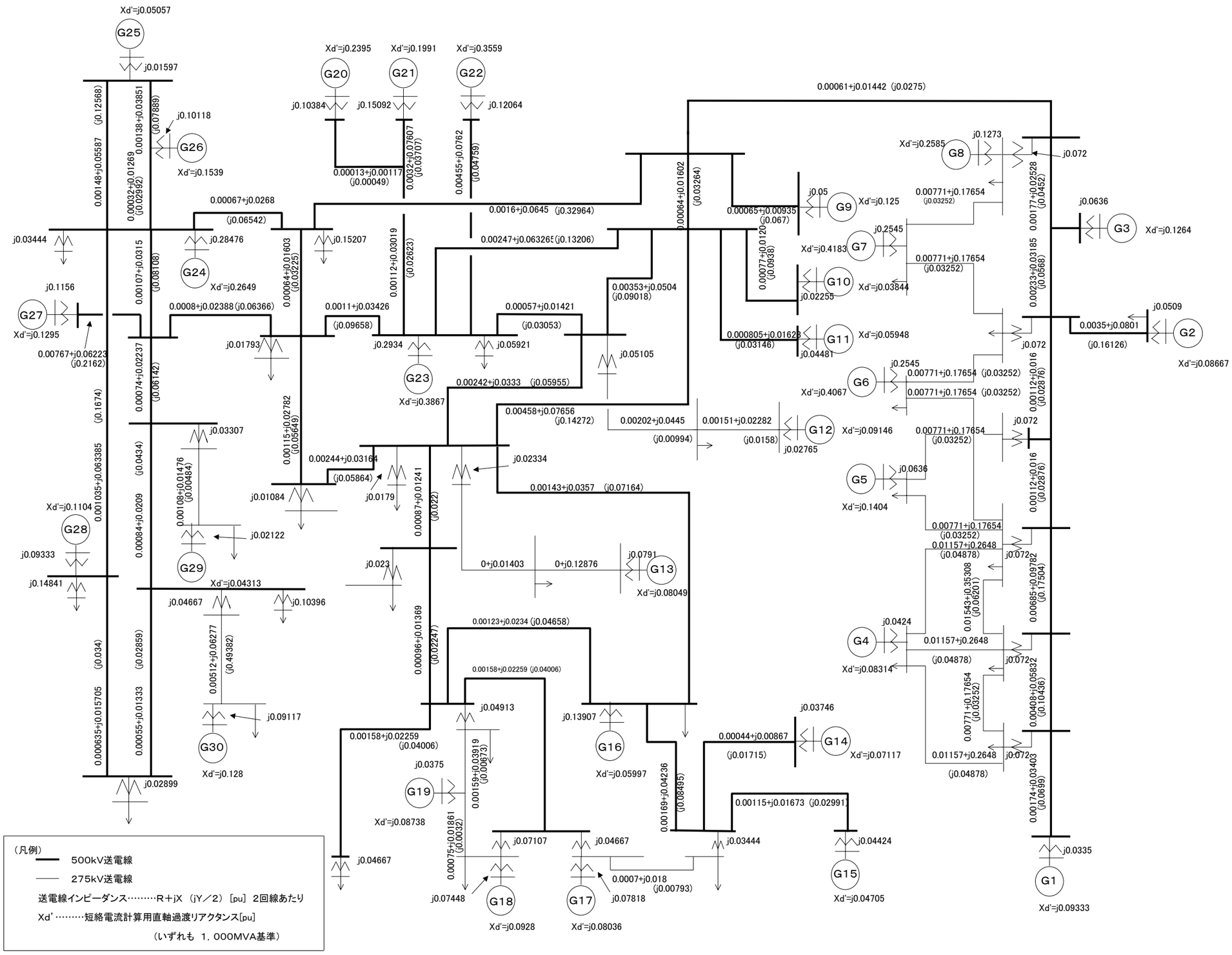

4.16図　電気学会EAST30機系統モデル　インピーダンスマップ